Kalva Solutions SRL
PLOIESTI, str. Cuza Voda nr.9 D8B parter
Tel.: 0737095202

Limitator cursa brat reglabil MOUJEN #ME-8108

Fara TVA: 50,42 Lei
Pret cu TVA: 60,00Lei

Descriere produs:

Limitator cursa brat reglabil MOUJEN #ME-8108

Tip cap maneta metalica ajustabila

Dimensiune rola: D.18x7mm

Configuratie iesire: NO + NC

Curent: 5A 250V

Curent: 0.4A 115 VDC

Grad de protectie: IP65

Forta de operare: 340g

Forta de declansare: 21g

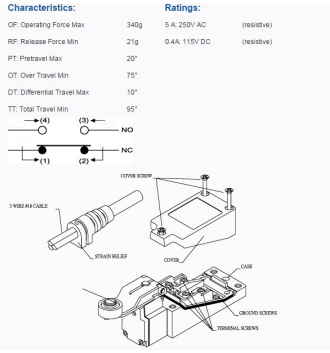

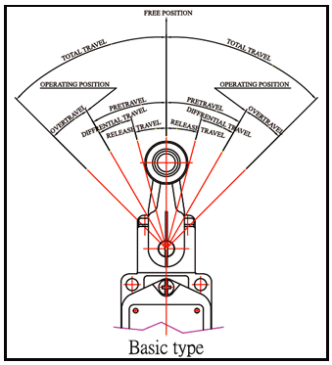
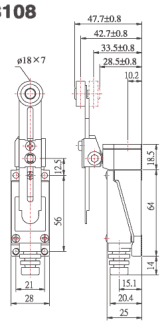
ME-8108